Ремонт холодильников http://rembitteh.ru/ +7 (495) 215-14-41 +7 (903) 722-17-03

Miele

Инструкция по эксплуатации и монтажу

Холодильник KWFN 8705 SE ed

До установки, подключения и подготовки к работе **обязательно** прочтите данную инструкцию по эксплуатации.
Вы обезопасите себя и предотвратите повреждения прибора.

RU

M.-Nr. 06 434 720

http://rembitteh.ru/

Содержание

Описание прибора 4
Ваш вклад в охрану окружающей среды 6
Указания по безопасности и предупреждения 7
Как можно сэкономить электроэнергию? 12
Включение и выключение прибора 14
Винный шкаф 14
Морозильная камера 14
Блокировка 15
При длительном отсутствии 15
Индикаторы температуры 16
Яркость индикации температуры 16
Звуковой сигнал 18
Сигнал об изменении температуры 18
Сигнал об открытой дверце 18
Включение звукового сигнала 18
Преждевременное отключение звукового сигнала 18
Использование винного шкафа 19
Правильная температура 19
Установка температуры в винном шкафу 19
Возможный диапазон температур в винном шкафу 20
DynaCool 20
Включение DynaCool 20
Выключение DynaCool 20
Хранение вина 22
Деревянные полки 22
Этикетки 22
Использование морозильной камеры 23
Правильная температура 23
Установка температуры в морозильной камере 23
Возможный диапазон температур в морозильной камере 23
Что происходит при замораживании свежих продуктов? 24
Функция суперзамораживания 24
Включение суперзамораживания 24
Выключение суперзамораживания 25
Замораживание и хранение 25
Максимальная мощность замораживания 25
Хранение готовых глубокозамороженных продуктов 25

Содержание

Замораживание продуктов . . . 26
Перед замораживанием . . . 26
Упаковка . . . 26
Перед размещением . . . 27
Размещение продуктов. . . . 27
Календарь замораживания . . . 27
Система маркировки продуктов . . . 27
Размораживание продуктов . . . 28
Быстрое охлаждение напитков . . . 28
Поддон для замораживания . . . 28
Аккумуляторы холода. . . . 29
Приготовление кубиков льда . . . 30
Автоматическое размораживание . . . 32
Чистка холодильника . . . 33
Внешние стенки, внутреннее пространство, принадлежности . . . 33
Чистка формы для кубиков льда . . . 33
Вентиляционные решетки . . . 34
Уплотнитель двери . . . 34
Обратная сторона - металлическая решетка . . . 35
Фильтр из активированного угля . . . 35
Что делать, если ...? . . . 36
Посторонние звуки . . . 39
Сервисная служба . . . 40
Срок службы. . . . 40
Подключение к системе водоснабжения . . . 41
Указания по подключению к системе водоснабжения . . . 41
Подключение к узлу подачи воды . . . 42
Электроподключение . . . 43
Указания по установке . . . 44
Место установки . . . 44
Климатический класс . . . 44
Вентиляция. . . . 44
Установка холодильника . . . 44
Выравнивание холодильника . . . 44
Изменение навески дверцы . . . 45
Встраивание холодильника . . . 48

Ремонт холодильников http://rembitteh.ru/ +7 (495) 215-14-41 +7 (903) 722-17-03

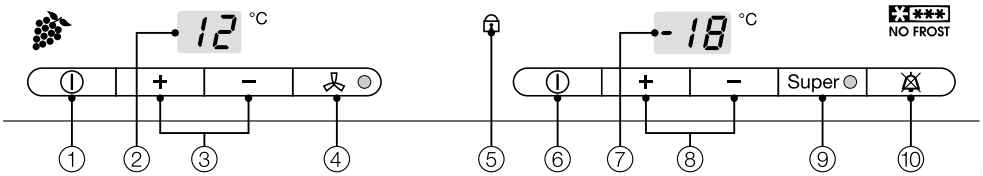

① Кнопка Вкл/Выкл винного шкафа

② Индикация температуры в винном шкафу

③ Кнопки установки температуры в винном шкафу (левая: теплее; правая: холоднее)

④ Кнопка режима постоянной влажности (DynaCool) с индикатором

⑤ Контрольная лампочка блокировки

⑥ Кнопка Вкл/Выкл морозильной камеры

⑦ Индикатор температуры в морозильной камере

⑧ Кнопки установки температуры в морозильной камере (левая: теплее; правая: холоднее)

⑨ Кнопка суперзамораживания с индикатором

⑩ Кнопка выключения звукового сигнала

РемБытТех Ремонт и установка бытовой техн

http://rembitteh.ru/

Описание прибора

① Деревянные полки с этикетками

② Фильтр из активированного угля

③ Желоб и отверстие для слива талой воды

④ Выдвижной ящик для кубиков льда с автоматическим генератором льда

⑤ Морозильные боксы с календарем

⑥ Система маркировки продуктов

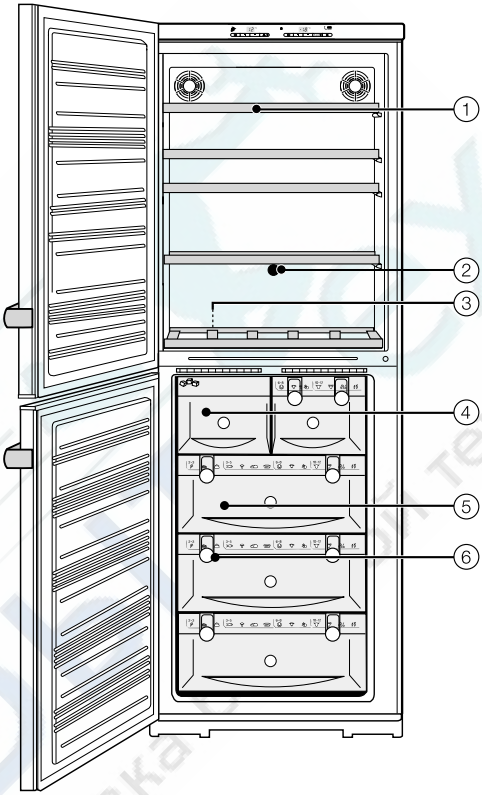

Ремонт холодильников http://rembitteh.ru/ +7 (495) 215-14-41 +7 (903) 722-17-03

Ваш вклад в охрану окружающей среды

Утилизация упаковки

Упаковка защищает прибор от повреждений при транспортировке. Материалы, используемые при изготовлении упаковки, безопасны для окружающей среды и легко утилизируемы, поэтому они подлежат переработке.

Возвращение упаковки для ее вторичной переработки приводит к экономии сырья и уменьшению количества отходов. Просим Вас по возможности сдать упаковку в пункт приема вторсырья.

Утилизация отслужившего прибора

Приборы содержат ценные материалы. Поэтому отслуживший свой срок прибор рекомендуется сдать на переработку в близлежащий центр утилизации.

Проследите за тем, чтобы до отправления холодильника на утилизацию его трубки не были повреждены. Таким образом будет предотвращено попадание в окружающую среду хладагента, находящегося в контуре охлаждения, а также масла из компрессора.

При утилизации отслужившего прибора учитывайте также рекомендации, приведенные в главе "Указания по безопасности и предупреждения".

РемБытТех Ремонт и установка бытовой техн

http://rembitteh.ru/

Ремонт холодильников http://rembitteh.ru/ +7 (495) 215-14-41 +7 (909) 722-17-03

Указания по безопасности и предупреждения

Этот прибор отвечает нормам технической безопасности. Однако его ненадлежащее использование может привести к травмам персонала и повреждениям изделий.

Прежде чем начать эксплуатировать прибор, внимательно прочтите данную инструкцию по эксплуатации. В ней содержатся важные сведения по установке, технике безопасности, эксплуатации и техобслуживанию прибора. Вы обезопасите себя и избежите повреждений прибора.

Бережно храните данную инструкцию и по возможности передайте ее следующему владельцу прибора!

Надлежащее использование

Используйте прибор исключительно в домашнем хозяйстве для хранения вина, а также замороженных продуктов, для замораживания свежих продуктов и приготовления льда.
Применение его в других целях недопустимо и может быть опасным. Изготовитель не несет ответственности за ущерб, возникший в результате неправильного управления или ненадлежащего использования прибора.

Техника безопасности

Этот холодильник содержит хладагент изобутан (R600a), являющийся природным газом, хорошо совместимым с окружающей средой с точки зрения ее охраны, но в тоже время являющийся горючим газом. Он не разрушает озоновый слой Земли и не способствует развитию парникового эффекта. Использование этого экологичного хладагента частично приводит к повышению шума в процессе эксплуатации изделия. Таким образом, наряду с шумом от работающего компрессора могут появиться шумы от потока хладагента в контуре охлаждения. К сожалению, эти эффекты неизбежны, однако они не оказывают никакого воздействия на производительность прибора.
Проследите при транспортировке и установке холодильника за тем, чтобы не были повреждены никакие компоненты контура охлаждения. Выброс хладагента наружу может привести к травме глаз!
При повреждениях контура:
- избегайте открытого пламени или источников искрения,
- вытащите сетевую вилку из розетки,
- проветрите помещение, в котором располагается холодильник, в течение нескольких минут
  и
- обратитесь в сервисную службу.

http://rembitteh.ru/

+7 (495) 215-14-41
Ремонт холодильников http://rembitteh.ru/ +7 (499) 722-17-03

Указания по безопасности и предупреждения

Чем больше хладагента имеется в холодильнике, тем больше должно быть помещение, в котором размещен холодильник. Это связано с тем, что при возможной утечке хладагента в воздухе слишком маленького помещения может образоваться горючая смесь.
На каждые 8 г хладагента должно иметься минимум 1 $м^3$ объема помещения. Количество имеющегося хладагента указано на типовой табличке, расположенной внутри холодильника.

Перед подключением прибора обязательно сравните данные подключения (напряжение и частоту) на типовой табличке с параметрами электросети.
Эти данные обязательно должны совпадать во избежание повреждения прибора. В случае сомнений проконсультируйтесь со специалистом по электромонтажу.

Электробезопасность прибора гарантирована только в том случае, если он подключен к системе защитного заземления, выполненной в соответствии с предписаниями. Очень важно проверить соблюдение этого основополагающего условия обеспечения электробезопасности.
В случае сомнения поручите специалисту-электрику проверить домашнюю электропроводку. Производитель не может нести ответственности за повреждения, причиной которых является отсутствующее или оборванное защитное соединение (например, удар электротоком).

Безопасная эксплуатация холодильника гарантирована только в том случае, если он будет установлен и подключен согласно указаниям, приведенным в данной инструкции по эксплуатации.

Размещение и подключение этого прибора на нестационарных объектах (например, на судах) должно выполняться только специализированной организацией/специалистами, если они обеспечат условия для безопасной эксплуатации этого прибора.

Монтаж и техобслуживание прибора, а также ремонтные работы могут выполнять только квалифицированные специалисты.
Вследствие неправильно выполненных работ по монтажу, техобслуживанию или ремонту может возникнуть серьезная опасность для пользователя, за которую производитель не несет ответственности.

Производитель не несет ответственность за повреждения, вызванные неправильно выполненным подключением к системе водоснабжения.

Подключение к системе водоснабжения, а также все работы, связанные с ремонтом генератора льда, должны проводиться только квалифицированными специалистами.

Генератор льда не предназначен для подключения к горячей воде.

Не допускается выполнять подключение к системе водоснабжения, если холодильник подключен к электросети.

http://rembitteh.ru/

Ремонт холодильников http://rembitteh.ru/ +7 (495) 215-14-41 +7 (909) 722-17-03

Указания по безопасности и предупреждения

Прибор считается отключенным от электросети, если выполнено одно из следующих условий:

– вытащена из розетки сетевая вилка.
  Для того, чтобы отсоединить от сети прибор, беритесь за вилку, а не за кабель.

– выключен предохранитель на электрощитке.

– полностью вывернут резьбовой предохранитель на электрощитке.

Не допускается подключение прибора к электросети через удлинитель.
Удлинители не могут обеспечить необходимую безопасность прибора (например, возникает опасность перегрева).

Эксплуатация

Не прикасайтесь мокрыми руками к замороженным продуктам. Руки могут примерзнуть. Опасность получения травм!

Никогда не берите в рот мороженое и кубики льда сразу после того, как Вы достали их из морозильного отделения.
Из-за очень низкой температуры замораживания губы и язык могут примерзнуть к продуктам. Опасность получения травмы!

Не замораживайте подтаявшие или совсем оттаявшие продукты повторно. Используйте их как можно быстрее, так как продукты теряют пищевую ценность и портятся. Размороженные продукты, которые были отварены или поджарены, можно замораживать снова.

Ни в коем случае не храните в холодильнике взрывоопасные вещества и предметы, содержащие горючие газы (например, аэрозоли). При включении термостата холодильника могут возникать искровые разряды, способные вызвать взрыв горючих смесей.

Не храните в морозильном отделении банки и бутылки с газированными напитками, а также с жидкостями, которые могут замерзнуть. Банки или бутылки могут лопнуть. Опасность получения травм и повреждений!

Доставайте бутылки, которые были помещены в морозильную камеру для быстрого охлаждения, не позднее чем через час. Иначе бутылки могут лопнуть. Опасность получения травм и повреждений!

При употреблении продуктов питания, срок хранения которых в холодильнике превысил допустимый, существует опасность пищевого отравления.
Срок хранения зависит от многих факторов, таких, например, как свежесть и качество продуктов, а также температура, при которой они хранятся. Учитывайте указания изготовителей относительно условий хранения и сроков годности продуктов!

http://rembitteh.ru/

+7 (495) 215-14-41
Ремонт холодильников http://rembitteh.ru +7 (499) 722-17-03

Никогда не используйте острые предметы для того, чтобы

– удалить слой инея или льда,

– отделить примерзшие формочки для льда и продукты.

В противном случае можно повредить хладогенераторы, и холодильник станет не пригоден к эксплуатации.

Запрещается помещать в холодильник электронагревательные приборы или свечи.
Пластмассовые детали могут быть повреждены.

Не следует использовать размораживающие аэрозоли или средства от обледенения.
Они могут образовывать взрывчатые газы, содержать растворители или вспенивающие вещества и быть опасными для здоровья.

Запрещается обрабатывать дверное уплотнение с помощью масел и жиров.
В противном случае уплотнение станет со временем пористым.

Не закрывайте вентиляционные решетки холодильника.
Иначе будет отсутствовать беспрепятственное поступление воздуха в изделие, в результате чего возрастет потребление электротока и не исключен выход из строя отдельных компонентов холодильника.

Холодильник рассчитан на определенный климатический класс (диапазон окружающих температур), границы которого должны строго выдерживаться. Климатический класс изделия указан на типовой табличке, расположенной внутри холодильника. Слишком низкая окружающая температура приводит к увеличению времени простоя компрессора, в результате холодильник не сможет поддерживать требуемую температуру.

Запрещается использовать для размораживания и чистки прибора пароструйный очиститель.
Пар может попасть на токопроводящие детали и вызвать короткое замыкание.

Утилизация отслужившего прибора

Сломайте защелки или задвижки замка Вашего вышедшего из строя холодильника перед тем, как его утилизировать.
Это помешает тому, что играющий ребенок сможет случайно закрыться в холодильнике и подвергнуть опасности свою жизнь.

Отслуживший свой срок холодильник сделайте непригодным к эксплуатации. Для этого вытащите сетевую вилку из розетки и перережьте кабель питания.

http://rembitteh.ru/

Ремонт холодильников http://rembitteh.ru/ +7 (495) 215-14-41 +7 (903) 722-17-03

Указания по безопасности и предупреждения

Не повреждайте детали контура охлаждения, например,

– прокалыванием каналов циркуляции хладагента в испарителе.

– сгибанием трубок.

– соскребанием покрытия с поверхностей.

Выброс хладагента может привести к травме глаз.

Производитель прибора не несет ответственность за повреждения, причиной которых было игнорирование приведенных указаний по безопасности и предупреждений.

РемБытТех Ремонт и установка бытовой техн

http://rembitteh.ru/

Ремонт холодильников http://rembitteh.ru/ +7 (495) 215-14-41 +7 (903) 722-17-03

Как можно сэкономить электроэнергию?

	Нормальное энергопотребление	Повышенное энергопотребление
Установка прибора	В проветриваемых помещениях	В закрытых, непроветриваемых помещениях
	В защищенном от прямых солнечных лучей месте	В месте воздействия прямых солнечных лучей
	На расстоянии от источника тепла (радиатор, плита)	Вблизи от источника тепла (радиатор, плита)
	При оптимальной температуре в помещении - около 20 °C	При высокой температуре в помещении
Установка температуры Термостат со ступенчатой регулировкой	При средней установке регулятора, т.е. при значениях от 2 до 3	При высокой установке регулятора: чем ниже температура, тем выше энергопотребление!
Установка температуры Термостат с цифровым дисплеем	В доп. отделении для хранения овощей и фруктов - от 8 до 12 °C	Если прибор имеет функцию "зимнего режима", то при комнатной температуре выше 16 °C "зимний режим" должен быть выключен!
	В холодильной камере - от 4 до 5 °C	
	В зоне Perfect-Fresh - около 0 °C	
	В морозильной камере -18 °C	
Эксплуатация	Приоткрывать дверцу только при необходимости и на очень короткое время	Часто и надолго открывать дверцу =потери холода
	Хранить хорошо рассортированные продукты	Беспорядочное хранение ведет к необходимости долго держать дверцу открытой при поиске нужного продукта.
	Давать остыть теплым блюдам и напиткам, а затем помещать их в прибор.	Хранение теплых блюд увеличивает время работы компрессора (прибор пытается понизить температуру теплых продуктов).
	Хранить продукты хорошо упакованными	Испарение и конденсация жидкостей в холодильной камере вызывает снижение производительности прибора.
	При размораживании прибора класть замороженные продукты в холодильную камеру	
	Не переполнять боксы, чтобы не препятствовать циркуляции воздуха	

http://rembitteh.ru/

Как можно сэкономить электроэнергию?

	Нормальное энергопотребление	Повышенное энергопотребление
Размораживание	Размораживать морозильную камеру при толщине льда 1 см	Образование слоя льда ведет к ухудшению отдачи холода продуктам и к повышению энергопотребления.

РемБытТех Ремонт и установка бытовой техн

Ремонт холодильников http://rembitteh.ru
+7 (495) 215-14-41
+7 (903) 722-17-03

Включение и выключение прибора

Перед первым использованием

Поверхности из нержавеющей стали покрыты специальной пленкой, которая защищает прибор при транспортировке.

- Снимите защитную пленку перед установкой или встраиванием прибора. Начинайте снимать с верхних углов.
- Промойте внутреннюю часть холодильника и дополнительные принадлежности теплой водой, затем протрите все сухой салфеткой.

После доставки дайте прибору постоять примерно 1/2 - 1 час до подключения. Это очень важно для его дальнейшего функционирования!

Включение прибора

Винный шкаф и морозильная камера включаются по отдельности, поэтому при необходимости Вы можете включать только одну зону.

Винный шкаф

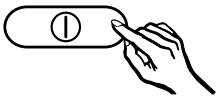

- Нажмите на кнопку Вкл/Выкл винного шкафа.

Загорается индикатор температуры винного шкафа, и начинается охлаждение данной зоны.

Морозильная камера

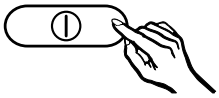

- Нажмите на кнопку Вкл/Выкл морозильной камеры.

На индикаторе температуры морозильной камеры загораются штрихи, и камера начинает охлаждаться.

Прежде чем в первый раз заложить продукты, дайте прибору охладиться несколько часов, чтобы температура стала достаточно низкой.

Аккумуляторы холода

Положите аккумулятор холода в верхний морозильный бокс или на поддон для замораживания. Примерно через 24 часа аккумулятор достигнет уровня максимального охлаждения.

Выключение прибора

- Нажмите соответствующую кнопку Вкл/Выкл, чтобы погас индикатор температуры.

Таким образом, охлаждение будет выключено. (За исключением случаев, когда включена блокировка!)

http://rembitteh.ru/

Блокировка

При помощи блокировки Вы сможете предотвратить нежелательное выключение прибора.

Включение / выключение блокировки

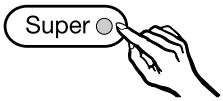

- Нажмите и держите нажатой в течение примерно 5 секунд кнопку суперзамораживания.

Мигает индикатор кнопки суперзамораживания, а на индикаторе температуры мигает *c*.

- Снова нажмите кнопку суперзамораживания.

На индикаторе загорится *c*.

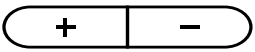

- Нажатием кнопок установки температуры Вы можете теперь выбрать между *c 0* и *c 1*:
  0: блокировка выключена,
  1: блокировка включена.
- Нажмите кнопку суперзамораживания для сохранения установки.

При включенной функции блокировки горит индикатор блокировки 🔒.

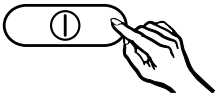

- Закончите настройку, нажав кнопку Вкл/Выкл морозильной камеры.

Примерно через 2 минуты электроника переходит из режима настройки в обычный режим работы.

При длительном отсутствии

Если Вы не используете прибор длительное время, то

- выключите его,
- выньте вилку из розетки,
- закройте кран подвода воды,
- вымойте прибор и
- оставьте дверцу приоткрытой, чтобы избежать образования запаха.

В оставленном на длительное время с закрытой дверцей выключенном, но не вымытом холодильнике может образоваться плесень.

Ремонт холодильников http://rembitteh.ru/ +7 (495) 215-14-41 +7 (903) 722-17-03

Индикаторы температуры

В нормальном режиме индикаторы температуры на панели управления показывают среднюю температуру в винном шкафу и наиболее теплом месте в морозильной камере.

Если температуры в приборе вышли за пределы диапазона индикации (для винного шкафа выше 0 °C, для морозильной камеры ниже 0 °C), то на индикаторах температуры мигают штрихи.

В зависимости от температуры в помещении и установки может пройти до 8 часов, пока нужная температура будет достигнута и начнется длительная индикация ее значения.

Индикаторы температуры мигают, если

– устанавливается другая температура,

– температура в винном шкафу слишком низкая,

– температура в холодильнике повысилась на несколько градусов, что указывает на потери холода.

Кратковременные потери холода в морозильной камере не должны вызывать опасений в следующих случаях:

– дверца холодильника некоторое время оставалась открытой, например, при вынимании или закладывании на хранение большого количества замороженных продуктов,

– на хранение размещается много замороженных продуктов,

– температура закладываемых на хранение продуктов высокая,

– высокая температура в помещении. Холодильник изготовлен с учетом определенного климатического класса (пределы комнатной температуры), границы которого должны соблюдаться.

Яркость индикации температуры

Яркость индикатора установлена заводом-изготовителем на низкий уровень. При открывании дверцы, изменении установки или поступлении сигнала о неполадке индикация температуры высвечивается примерно 1 минуту с самой большой яркостью.

Вы можете изменить яркость индикации температуры:

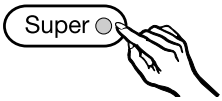

■ Нажмите и держите нажатой в течение примерно 5 секунд кнопку суперзамораживания.

Мигает индикатор кнопки суперзамораживания, а на индикаторе температуры мигает c.

■ Нажимайте несколько раз на одну из кнопок установки температуры, пока на индикаторе не появится h .

■ Снова нажмите кнопку суперзамораживания.

На индикаторе загорится h.

http://rembitteh.ru/

Индикаторы температуры

- Нажатием кнопок установки температуры Вы теперь можете изменить яркость индикации. У Вас есть возможность выбора между уровнями с 1 до 5:
  1: минимальная яркость,
  5: максимальная яркость.
- Нажмите кнопку суперзамораживания для сохранения установки.

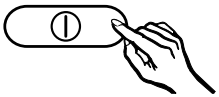

- Закончите настройку, нажав кнопку Вкл/Выкл морозильной камеры.

Примерно через 2 минуты электроника переходит из режима настройки в обычный режим работы.

РемБытТех Ремонт и установка бытовой техн

Ремонт холодильников http://rembitteh.ru/ +7 (495) 215-14-41 +7 (903) 722-17-03

Холодильник оснащен функцией звукового оповещения, благодаря которой обеспечивается хранение вин и замороженных продуктов только при допустимых температурах, а также Вы можете дополнительно сэкономить электроэнергию.

Сигнал об изменении температуры

Если температура в винном шкафу слишком повысилась или понизилась или если температура в морозильной камере недостаточно низкая, раздается предупреждающий сигнал и мигает соответствующий индикатор температуры.

Значение температуры, которое прибор определяет как недопустимое, зависит от установленной температуры.

Акустический и оптический сигналы подаются всегда, если

– Вы замораживаете большое количество продуктов.

– Вы долго держите дверцы открытыми, например, при закладке, сортировке или выемке продуктов или бутылок с вином.

Индикатор температуры будет мигать до тех пор, пока не прекратится поступление сигнала о неполадке.

Сигнал об открытой дверце

Если какая-либо дверца холодильника остается открытой более 60 секунд, звучит предупреждающий сигнал.

Как только соответствующая дверца холодильника закроется, звучание сигнала прекратится.

Включение звукового сигнала

Функция звукового оповещения включается автоматически с включением холодильника.

Преждевременное отключение звукового сигнала

Как только в винном шкафу или морозильном отделении будет достигнута заданная температура, звуковой сигнал прекратится, а индикатор температуры будет гореть постоянно. Если Вам мешает звуковой сигнал, то Вы можете его выключить преждевременно.

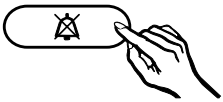

■ Нажмите кнопку выключения звукового сигнала.
Звучание сигнала прекратится. Соответствующий индикатор температуры мигает до тех пор, пока не будет достигнут установленный диапазон температур. Затем индикатор начнет гореть постоянно, и система предупреждения будет снова в рабочем состоянии.

http://rembitteh.ru/

При хранении вин происходит постоянный процесс их созревания в зависимости от условий окружающей среды. Поэтому как температура, так и качество воздуха имеют решающее значение для долговечного хранения вин.

Правильная температура

Вина можно хранить при температуре от 5 до 18°C. Оптимальная температура хранения составляет от 8 до 12°C. При этой температуре можно подавать к столу большинство белых вин. Красные вина следует доставать из винного шкафа и открывать за 2 часа до подачи к столу для того, чтобы вино насытилось кислородом и раскрылся его вкус и аромат. При этом температура становится оптимальной для данного типа вина.

При температуре хранения свыше 22°C созревание вина происходит быстрее, чем необходимо. Не допускается длительное хранение вин при температуре ниже 5 °C, так как в таких условиях не будет достигнуто оптимальное созревание вин.

Колебания температур означают "стресс" для вина. При этом прерывается его созревание. Поэтому очень важно, чтобы колебания практически отсутствовали и температура поддерживалась на одном уровне.

Устройство безопасности

Благодаря защитному термостату температура в приборе не опускается ниже 2 °C. В случае понижения температуры в помещении автоматически включается нагрев внутри прибора, и внутренняя температура остается почти постоянной.

Установка температуры в винном шкафу

Температуру в винном шкафу можно установить с помощью обеих кнопок под индикатором температуры.

При этом нажимайте

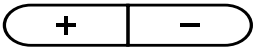

левую кнопку: температура повышается
правую кнопку: температура понижается.

Во время установки на индикаторе мигает выбранное значение.

На индикаторе температуры можно наблюдать за следующими изменениями при нажатии кнопок:

– Первое нажатие: мигает **значение температуры, выбранное последним**.
– Каждое следующее нажатие: значение температуры изменяется с шагом 1 C°.
– Кнопка держится нажатой: значение температуры изменяется непрерывно.

Примерно через 5 секунд после последнего нажатия кнопки индикация температуры автоматически переключается на **фактическое** значение температуры, установившейся в винном шкафу в данный момент.

Ремонт холодильников http://rembitteh.ru +7 (495) 215-14-41 +7 (903) 722-17-03

Возможный диапазон температур в винном шкафу

Вы можете установить температуру от 5 до 18 °C.

Влажность воздуха

В обычном холодильнике влажность воздуха является слишком низкой для вина, поэтому холодильник не пригоден для хранения вин. Высокая влажность воздуха (60 - 70 %) очень важна для хранения вина, чтобы снаружи пробка оставалась влажной. При низкой влажности воздуха пробка снаружи рассыхается, что отрицательно сказывается на герметичности бутылки. По этой же причине винные бутылки должны храниться только в горизонтальном положении, чтобы пробка постоянно омывалась вином изнутри. Проникновение воздуха в бутылку ведет к неизбежной порче вина!

Совет: рекомендуется поставить бутылку с вином в вертикальное положение не менее чем за 2 часа, оптимально - за день до подачи к столу, чтобы осадок мог выпасть на дно бутылки.

DynaCool

Благодаря системе охлаждения DynaCool в винном шкафу повышается относительная влажность воздуха. Одновременно во всем пространстве винного шкафа выравнивается влажность воздуха и температура, чтобы все вина могли храниться в одинаковых оптимальных условиях.

Включение DynaCool

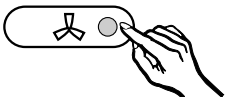

- Нажмите кнопку режима постоянной влажности, чтобы загорелся индикатор.

Выключение DynaCool

Так как при включенном режиме DynaCool потребление электроэнергии несколько повышается, его необходимо время от времени выключать. Для сохранения влажности воздуха в винном шкафу режим DynaCool будет регулярно включаться автоматически.

- Нажмите кнопку режима постоянной влажности, чтобы индикатор погас.

При открытой дверце вентилятор автоматически временно отключается!

http://rembitteh.ru/

Фильтрация воздуха

Фильтр из активированного угля обеспечивает оптимальный воздухообмен, и, следовательно, высокое качество воздуха.
Благодаря фильтрации внешнего воздуха гарантируется, что в прибор попадает только очищенный от пыли и запахов воздух.

Заменяйте фильтр из активированного угля один раз в году (см. главу "Чистка").

РемБытТех Ремонт и установка бытовой техн

Ремонт холодильников http://rembitteh.ru/ +7 (495) 215-14-41 +7 (903) 722-17-03

Деревянные полки

Любая вибрация наносит вред вину, так как при этом нарушается естественный процесс "дыхания" вина, что впоследствии отрицательно сказывается на его вкусе.

Поэтому храните вина одного сорта по возможности на одной полке рядом друг с другом, чтобы при вынимании вина избежать необходимости перекладывать всю стопку бутылок и обеспечить полный покой для других бутылок вина.

В винном шкафу можно хранить примерно 42 бутылки (бутылки Бордо объемом 0,75 л).

Этикетки

Используйте прилагаемые этикетки для создания хорошего обзора хранящихся вин. Надписав этикетку, вставьте ее сверху в деревянную полку.

Дополнительные этикетки можно приобрести в специализированных магазинах.

РемБытТех Ремонт и установка бытовой техн

http://rembitteh.ru/

Ремонт холодильников http://rembitteh.ru +7 (495) 215-14-41 +7 (903) 729-17-99

Правильная температура

Чтобы замораживать свежие продукты и долгосрочно их хранить, требуется температура **-18 °C**. При этой температуре прекращается развитие микроорганизмов. Как только температура поднимается выше -10 °C, начинается разложение микроорганизмов, у продуктов сокращается срок хранения. По этой причине размороженные продукты могут снова замораживаться только, если они подверглись кулинарной обработке (варились или поджаривались). В результате обработки высокой температурой уничтожается большинство микроорганизмов.

Установка температуры в морозильной камере

Температуру в морозильной камере можно установить с помощью обеих кнопок под индикатором температуры.

При этом нажимайте

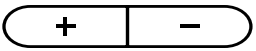

левую кнопку: температура повышается
правую кнопку: температура понижается.

Во время установки на индикаторе мигает выбранное значение.

На индикаторе температуры можно наблюдать за следующими изменениями при нажатии кнопок:

– Первое нажатие: мигает **значение температуры, выбранное последним**.
– Каждое следующее нажатие: значение температуры изменяется с шагом 1 C°.
– Кнопка держится нажатой: значение температуры изменяется непрерывно.

Примерно через 5 секунд после последнего нажатия кнопки индикация температуры автоматически переключается на **фактическое** значение температуры, установившейся в морозильной камере в данный момент.

Если Вы изменили температуру, то проверьте индикацию температуры **через 6 часов, если в холодильнике хранится немного продуктов,** и **через 24 часа при заполненном холодильнике**. Только спустя данное время фактическая температура будет установлена. Если же температура будет слишком высокой или низкой, установите ее снова.

Возможный диапазон температур в морозильной камере

Вы можете установить температуру от -14 до -28 °C.

Достижение самой низкой температуры зависит от места установки холодильника и температуры в помещении. При высокой температуре в помещении не гарантируется охлаждение до самого низкого уровня.

http://rembitteh.ru/

Ремонт холодильников http://rembitteh.ru/
+7 (495) 215-14-41
+7 (903) 722-17-03

Что происходит при замораживании свежих продуктов?

Свежие продукты должны быть заморожены, как можно скорее, так Вы лучше сохраните их натуральные вкус, витамины, цвет, питательность.

Чем дольше продукты замораживаются, тем больше сока вытекает из каждой клетки. Клетки сморщиваются. При размораживании только часть сока поступает обратно в клетки. На практике это означает, что продукты теряют много сока. При размораживании продукта образуется большое количество воды.

Если продукт замораживается быстро, то из клеток вытекает гораздо меньше сока. Клетки сморщиваются гораздо меньше.
При размораживании в клетки поступает лишь совсем незначительное количество жидкости, выделившейся в промежутки между клетками, поэтому убыток сока очень низкий. Образуется совсем немного талой воды!

Функция суперзамораживания

Для оптимального замораживания свежих продуктов перед их закладкой включайте функцию суперзамораживания.

Исключения:

– если Вы кладете уже замороженные продукты.

– если Вы за день закладываете не более 2 кг продуктов.

Включение суперзамораживания

Функция суперзамораживания должна включаться **за 6 часов до закладки** продуктов и за **24 часа**, если закладывается **максимальное количество продуктов!**

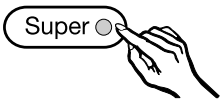

■ Нажмите кнопку суперзамораживания, чтобы загорелся индикатор.

Температура в холодильнике понижается, так как он работает с максимальной мощностью охлаждения.

http://rembitteh.ru/

Ремонт холодильников http://rembitteh.ru +7 (495) 215-14-41 +7 (903) 722-17-03

Выключение суперзамораживания

Функция суперзамораживания отключается автоматически примерно через 30-65 часов, в зависимости от заложенного количества продуктов. Индикатор гаснет. Прибор снова работает в нормальном энергосберегающем режиме.

В целях экономии электроэнергии Вы можете самостоятельно выключить функцию суперзамораживания, как только будет достигнута постоянная температура морозильной камеры минимум -18 °C.

- Нажмите кнопку суперзамораживания, чтобы погас индикатор.

Система охлаждения холодильника снова работает в обычном режиме.

Замораживание и хранение

Максимальная мощность замораживания

Чтобы продукты могли как можно быстрее промерзнуть, не должна превышаться максимальная мощность замораживания. Информацию о максимальном количестве замороженных продуктов за 24 часа Вы найдете на типовой табличке "Gefriervermцgen ...kg/24 h".

Хранение готовых глубокозамороженных продуктов

Если Вы хотите хранить готовые глубокозамороженные продукты, то уже при их покупке проверьте

– целостность упаковки,

– срок хранения и

– температуру хранения в магазине. Если температура хранения больше, чем -18 °C, то срок хранения продуктов сокращается.

- Покупайте замороженные продукты по возможности в последнюю очередь и перевозите их завернутыми в бумагу или в сумке-термосе.
- Замороженные продукты сразу же кладите в прибор.

Размороженные или подтаявшие продукты не замораживайте снова, если Вы не подвергли их термической обработке (сварили или поджарили). Только в этом случае возможно повторное замораживание.

http://rembitteh.ru/

Ремонт холодильников http://rembitteh.ru/ +7 (495) 215-14-41 +7 (903) 722-17-03

Замораживание продуктов

Замораживайте только свежие продукты без каких-либо повреждений!

Перед замораживанием

– Для **замораживания пригодны**: свежее мясо, птица, дичь, рыба, овощи, зелень, свежие фрукты, молочные продукты, выпечка и многие готовые блюда.

– Для **замораживания не пригодны:**
виноград, кочанный салат, редис, редька, сметана, майонез, целые яйца в скорлупе, репчатый лук, свежие яблоки и груши (целиком).

– Для сохранения цвета, вкуса, запаха и витамина С овощи и фрукты бланшируются перед замораживанием. Для этого овощи опускаются порциями в кипящую воду на 2 - 3 минуты, после чего их охлаждают в холодной воде и дают воде стечь.

– Нежирное мясо лучше подходит для замораживания и хранится дольше, чем жирное.

– Между котлетами, стейками или шницелями проложите полиэтиленовую пленку или фольгу, так Вы предотвратите их примерзание друг к другу.

– Перед замораживанием не следует перчить или солить сырые продукты и бланшированные овощи. Готовые блюда можно лишь слегка приправить и посолить. Некоторые специи при замораживании могут изменить вкус блюда.

– Теплым продуктам и напиткам дайте сначала остыть, не помещая их в прибор, чтобы избежать подтаивания уже замороженных продуктов и сократить потребление электроэнергии.

Упаковка

■ Замораживайте небольшими порциями.

Пригодная упаковка
- пластиковая пленка
- полиэтилен
- алюминиевая фольга
- банки для замораживания

Непригодная упаковка
- упаковочная бумага
- пергаментная бумага
- целлофан
- мусорные мешки
- использованные пакеты

■ Выдавите воздух из упаковки.

■ Плотно закройте упаковку
- резинкой
- пластмассовыми клипсами
- бечевкой или
- морозостойкой клейкой лентой.

Мешки или пленку из полиэтилена Вы можете герметично заварить на специальном аппарате.

■ Напишите на упаковке ее содержимое и дату замораживания.

http://rembitteh.ru/

Ремонт холодильников http://rembitteh.ru +7 (495) 215-14-41 +7 (903) 722-17-03

Использование морозильной камеры

Перед размещением

- Перед закладыванием на хранение продуктов в количестве более 2 кг включите на некоторое время функцию суперзамораживания (см. "Функция суперзамораживания").

Размещение продуктов

Продукты можно замораживать во всем пространстве морозильной камеры.

Вы можете также вынуть морозильные боксы и замораживать продукты непосредственно на полках.

Для замораживания **продуктов большого размера**, например, индейки или дичи, можно вынуть один морозильный бокс, а также полку. Таким образом, освобождается место, равное высоте двух боксов.

Только нижний морозильный бокс должен всегда оставаться в приборе.

> Каждый морозильный бокс и отдельная полка выдерживают максимальный вес 25 кг!
>
> Если Вы вынимаете верхний бокс, то следите за тем, чтобы не заслонялась вентиляционная решетка на задней стенке холодильника. Это важно для его безупречной работы!

- Кладите упаковки сухими, чтобы исключить их смерзание или примерзание.

> Замораживаемые продукты не должны касаться уже замороженных, чтобы исключить их подтаивание.

Календарь замораживания

Календарь на морозильных боксах показывает время хранения различных видов продуктов, которые были заморожены свежими.

У имеющихся в продаже замороженных продуктов срок хранения указан на упаковке.

Система маркировки продуктов

Для запоминания времени закладки продуктов на хранение существует система маркировки.

Для каждого бокса имеются по два маркера с колесиками. На колесиках обозначены месяцы 1 - 12.

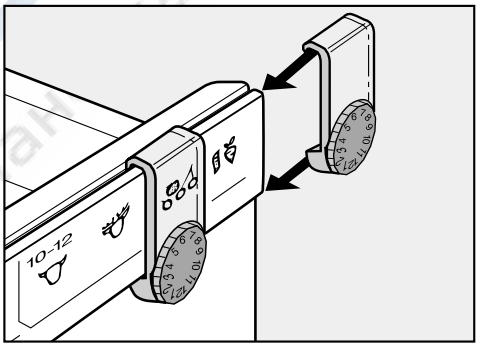

- Двигайте маркер по направляющей от края бокса.

Обозначьте маркером продукт и дату закладки продукта на хранение.

http://rembitteh.ru/

Ремонт холодильников http://rembitteh.ru/ +7 (495) 215-14-41 +7 (903) 722-17-03

Размораживание продуктов

Замороженные продуты могут быть разморожены

– в микроволновой печи,

– в духовке, при режиме "Горячий воздух" ("Конвекция") или "Размораживание",

– при комнатной температуре,

– в холодильнике,

– в пароварке.

Плоские ломтики мяса или рыбы после подтаивания можно укладывать на горячую сковородку.

Фрукты можно размораживать при комнатной температуре как в упаковке, так и в закрытой миске.

Овощи в замороженном виде можно класть в кипящую воду или тушить в горячем масле. Приготовление займет при этом немного меньше времени, чем для свежих овощей.

Размороженные или подтаявшие продукты не замораживайте снова, если Вы не подвергли их термической обработке (сварили или поджарили). Только в этом случае возможно повторное замораживание.

Быстрое охлаждение напитков

Если Вы кладете бутылки с напитками для быстрого охлаждения в морозильную камеру, то вынимайте их **не поздне, чем через 1 час**, так как иначе они могут лопнуть!

Поддон для замораживания

На поддоне можно бережно заморозить ягоды, зелень, овощи и другие продукты небольшого размера. Продукты сохраняют естественную форму, и предотвращается их смерзание.

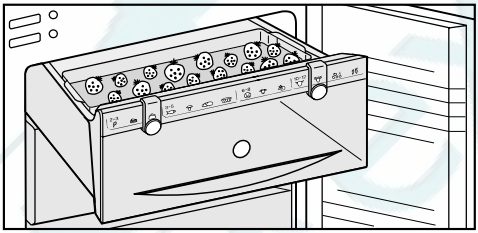

■ Разложите продукты по поддону.

■ Навесьте поддон на один из верхних боксов.

Через 10-12 часов продукты заморозятся. Упакуйте их в пакеты или контейнеры и положите в боксы.

http://rembitteh.ru/

Аккумуляторы холода

Аккумулятор холода предотвращает быстрый подъем температуры в морозильной камере при отключении электроэнергии.

Положите аккумулятор холода в верхний морозильный бокс непосредственно на продукты или в поддон для замораживания. Примерно через 24 часа уровень охлаждения аккумуляторов будет максимальным.

При отключении электроэнергии положите аккумулятор на продукты в верхний бокс, чтобы продлить время хранения продуктов.

Если Вы закладываете свежие продукты, то используйте аккумулятор холода как перегородку между замороженными и свежими продуктами, чтобы продукты не подтаивали.

Аккумулятор холода можно также использовать, если Вы помещаете еду или напитки на некоторое время в сумку-термос.

Ремонт холодильников http://rembitteh.ru/
+7 (495) 215-14-41
+7 (903) 722-17-03

Для работы автоматического генератора льда необходимо подключение к системе водоснабжения.

Включение генератора льда

- Включите морозильное отделение.
- Откройте верхний левый бокс в морозильном отделении.

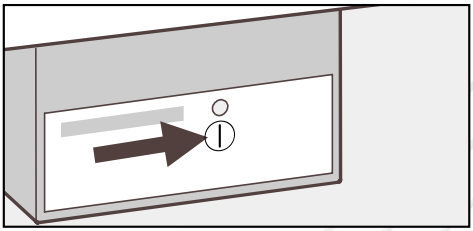

- Нажмите кнопку Вкл/Выкл генератора льда, чтобы загорелась контрольная лампочка.
- Закройте выдвижной бокс.

Приготовление кубиков льда возможно только при условии, что выдвижной бокс полностью закрыт.

После первого ввода в эксплуатацию может пройти до 24 часов, пока первые кубики льда попадут из генератора в выдвижной бокс.
При последующем выключении и включении генератора льда этот процесс будет длиться максимум 6 часов.

Не употребляйте в пищу кубики льда, приготовленные генератором за три первых производственных цикла!
Таким образом будет достигнуто необходимое промывание канала подвода воды.
Это правило относится как к вводу прибора в эксплуатацию, так и к длительному перерыву в работе.

Приготовление большого количества кубиков льда

Объем производства кубиков льда зависит от температуры в морозильном отделении: чем температура ниже, тем больше кубиков льда производится за определенный период.

Как только выдвижной бокс заполнится, производство кубиков льда автоматически прекратится.

Если Вам требуется много кубиков льда,

- замените полный контейнер с кубиками льда другим, правым контейнером.

Как только выдвижной бокс будет закрыт, генератор снова начнет приготовление кубиков льда.

http://rembitteh.ru/

Выключение генератора льда

Если Вам не нужны кубики льда, Вы можете выключить генератор льда независимо от морозильного отделения.

- Нажмите кнопку Вкл/Выкл генератора льда, чтобы погасла контрольная лампочка.

Если генератор льда отключен, то выдвижной бокс для кубиков льда может использоваться для замораживания и хранения продуктов.

РемБытТех Ремонт и установка бытовой техн

Ремонт бытовой техники http://rembitteh.ru
+7 (495) 215-14-41
+7 (903) 722-17-03

Винный шкаф

Во время работы компрессора возможно технически обусловленное образование капелек воды на задней стенке винного шкафа. Вы не должны пытаться их удалить, так как винный шкаф оттаивает автоматически.

Талая вода стекает по канавке и сливной трубке в испарительную систему, расположенную на задней стенке холодильника.

Следите за тем, чтобы талая вода могла беспрепятственно стекать, для этого всегда держите в чистоте канавку и трубку для слива талой воды.

Морозильное отделение

Холодильник оснащен системой "No-frost", благодаря этому размораживание происходит автоматически.

Образующаяся влага осаждается на испарителе, автоматически оттаивает время от времени и испаряется.

Благодаря автоматическому размораживанию морозильная камера никогда не покрывается льдом. Продукты при этом не оттаивают!

РемБытТех
Ремонт и установка бытовой техн
http://rembitteh.ru/

Чистка холодильника

Не допускается использование чистящих средств, содержащих песок, абразивные вещества, соду или кислоту, а также химические растворители.
Непригодны также и так называемые "безабразивные" чистящие средства, так как от них остаются матовые пятна.

Для чистки поверхностей из нержавеющей стали используйте специальные средства для ухода за такими поверхностями!

Следите за тем, чтобы вода не попадала в электронику, систему освещения или вентиляционную решетку.

Не сливайте воду, использованную при чистке холодильника, в отверстие для слива талой воды.

Не используйте пароструйные очистители. Пар может осесть на электрические части прибора и вызвать короткое замыкание.

Не отрывайте типовую табличку, находящуюся внутри прибора. Она понадобится Вам в случае неисправности!

Перед чисткой

- Выключите прибор нажатием обеих кнопок Вкл/Выкл и выньте из розетки сетевую вилку.
- Выньте из холодильника замороженные продукты и положите их в прохладное место.
- Вытащите все съемные детали для чистки.

Внешние стенки, внутреннее пространство, принадлежности

Для чистки используйте теплую воду с небольшим количеством моющего средства. Мойте все детали вручную, но не в посудомоечной машине.

- Чистите холодильник не менее одного раза в месяц.
- Чистите канавку и трубку для слива талой воды в винном шкафу с помощью прутика или подобного предмета, чтобы вода могла беспрепятственно вытекать.
- Поверхности из нержавеющей стали чистите специальными средствами для таких поверхностей.
- Промойте внутреннюю камеру и принадлежности после чистки водой и вытрите насухо. Оставьте дверцу на некоторое время открытой.

Чистка формы для кубиков льда

До попадания в выдвижной ящик кубики льда скапливаются в форме внутри генератора льда.

Благодаря регулярной очистке этой формы Вы предотвратите образование в ней остатков льда и воды.

Ремонт холодильников http://rembitteh.ru/ +7 (495) 215-14-41 +7 (903) 722-17-03

- Включите прибор в сеть.
- Нажмите кнопку Вкл/Выкл генератора льда, чтобы загорелась контрольная лампочка.
- Освободите выдвижной ящик от кубиков льда.
- Держите нажатой кнопку Вкл/Выкл генератора льда примерно 10 секунд (через 1 секунду генератор выключится, а контрольная лампочка погаснет).

Контрольная лампочка мигает.

- Полностью задвиньте выдвижной бокс для кубиков льда в течение следующих 60 секунд.

После этого форма для кубиков льда повернется в наклонное положение так, что ее можно будет очистить:

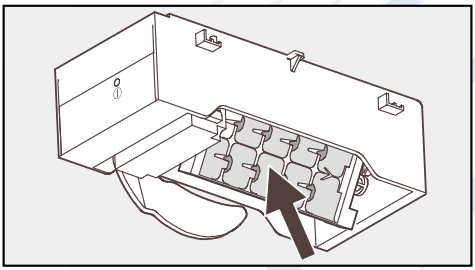

- Дождитесь, когда завершится перемещение формы.
- Выньте выдвижной ящик для кубиков льда.
- Промойте выдвижной ящик и форму для льда теплой водой с небольшим количеством моющего средства.
- Нажмите кнопку Вкл/Выкл генератора льда.

Форма для льда поворачивается в исходное положение.

- Снова установите и закройте выдвижной ящик для кубиков льда.

Не позднее чем через 6 часов генератор снова начнет производить кубики льда.

> Эти действия необходимо выполнять также в том случае, если генератор льда длительное время не функционировал.

Вентиляционные решетки

- Регулярно чистите вентиляционные решетки кисточкой или пылесосом. Скопления пыли повышают расход электроэнергии.

Уплотнитель двери

> Не допускается смазывать уплотнитель дверцы маслом или мазью. Иначе он становится пористым.

Уплотнитель дверцы регулярно промывайте чистой водой, а затем насухо протирайте салфеткой.

http://rembitteh.ru/

Обратная сторона - металлическая решетка

С металлической решетки на обратной стороне прибора (теплообменнике) не реже одного раза в год должна удаляться пыль! Скопления пыли повышают расход электроэнергии.

> Обратите внимание, чтобы при чистке металлической решетки кабель или какие-либо другие конструктивные элементы не были оборваны, перегнуты или повреждены.

Фильтр из активированного угля

Фильтр из активированного угля необходимо заменять один раз в год. Фильтр можно приобрести в специализированных магазинах.

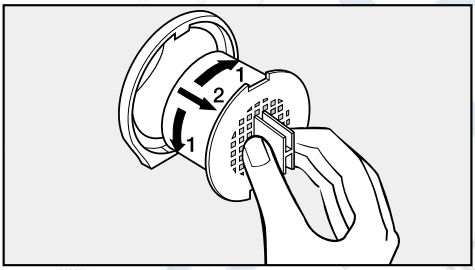

- Поверните фильтр на 90° вправо или влево.
- Вытащите фильтр наружу.
- Вставьте новый фильтр так, чтобы ручка находилась в вертикальном положении.
- Поверните фильтр на 90° вправо или влево до фиксации.

После чистки

- Установите на свои места все части винного шкафа.
- Положите бутылки с вином в винный шкаф, закройте дверцы холодильника.
- Вставьте сетевую вилку в розетку и включите винный шкаф и морозильную камеру.
- Включите режим суперзамораживания, чтобы морозильная камера быстро охладилась. Загорается контрольная лампочка.
- Задвиньте морозильные боксы с продуктами в морозильное отделение, как только температура в нем будет достаточно низкой.
- Выключите функцию суперзамораживания нажатием кнопки суперзамораживания, как только будет достигнута постоянная температура морозильной камеры не менее -18 °C.
  Контрольная лампочка погаснет.

Ремонт холодильников http://rembitteh.ru/ +7 (495) 215-14-41 +7 (903) 722-17-03

Ремонт электроприборов имеют право производить только квалифицированные специалисты. Вследствие неправильно выполненных ремонтных работ может возникнуть серьезная опасность для пользователя.

Вы можете, однако, устранить следующие неисправности самостоятельно:

Что делать, если ...

. . . винный шкаф или морозильная камеры не охлаждены?

- Проверьте, включены ли камеры. Соответствующие индикаторы температуры должны гореть.
- Проверьте, правильно ли вставлена вилка прибора в розетку.
- Проверьте, не выключился ли предохранитель на распределительном щите. Если это так, обратитесь в сервисную службу.

. . . после нескольких попыток не удается открыть дверцу морозильной камеры?

Это не неисправность. Из-за всасывающего эффекта дверца сможет быть открыта без усилий только через некоторое время.

. . . температура в винном шкафу или морозильной камере очень низкая?

- Установите более высокую температуру.
- Проверьте, правильно ли закрыта дверца морозильной камеры.
- Функция суперзамораживания еще не выключилась. Это происходит автоматически через 30-65 часов после включения!

. . . увеличивается частота и продолжительность включения компрессора?

- Проверить, не закрыты и не запылились ли вентиляционные решетки.
- Проверьте, не пыльная ли металлическая решетка (теплообменник) на задней стенке прибора.
- Часто открывались дверцы холодильника или замораживалось большое количество свежих продуктов.
- Проверьте, хорошо ли закрываются дверцы холодильника.

. . . продукты смерзлись?

Разделить продукты тупым предметом, например, ручкой ложки.

. . . звучит предупреждающий сигнал и мигает индикатор температуры винного шкафа или морозильной камеры?

В зависимости от установленной температуры, в винном шкафу стало слишком тепло либо слишком холодно, или в морозильной камере стало слишком тепло, так как

http://rembitteh.ru/

- часто открывались дверцы холодильника или замораживалось большое количество свежих продуктов.
- закрыты вентиляционные отверстия.

Если нарушения устранены, то индикатор температуры морозильной камеры или винного шкафа горит постоянно, и прекращает звучать сигнал.

. . . на индикаторах температуры горит или мигает черта?

Проверьте температуру примерно через 6 часов после включения прибора. Индикатор показывает температуру только в пределах рабочей области, т. е. в пределах индикации.

. . . на индикаторе температуры горят символы "*F0*" до "*F5*"?

Обнаружена неисправность. Позвоните в сервисную службу.

. . . на индикаторе температуры горит "*nA*"?

Из-за нарушения электроснабжения за последние дни или часы температура морозильной камеры поднялась очень высоко.

- Нажимайте кнопку выключения звукового сигнала, пока горит "*nA*".

  На индикаторе температуры высветится значение самой высокой температуры, которая установилась в морозильной камере во время нарушения электроснабжения.

  Проверьте, не подтаяли ли продукты. Если это так, то обработайте продукты (сварите или обжарьте), прежде чем снова их замораживать.

  Индикация самой высокой температуры высвечивается примерно 1 минуту, затем будет снова показана фактическая температура морозильной камеры.

... генератор льда не включается?

- Проверьте, включен ли холодильник в сеть.

. . . генератор льда не производит кубики льда?

- Был удален воздух из узла подачи воды перед первым вводом в эксплуатацию?
- Проверьте, включен ли генератор льда.
- Проверьте, включена ли морозильная камера.
- Проверьте, открыт ли кран подвода воды.
- Проверьте, полностью ли закрыт выдвижной ящик для кубиков льда.

Помните о том, что срок производства первых кубиков льда может составлять до 24 часов.

... мигает контрольная лампочка на генераторе льда?

Обнаружена неисправность. Позвоните в сервисную службу.

Ремонт холодильников http://rembitteh.ru/
+7 (495) 215-14-41
+7 (903) 722-17-03

. . . контрольная лампочка суперзамораживания не горит, однако компрессор работает?

Лампочка перегорела. Позвоните в сервисную службу.

. . . прибор не выключается?

Включена функция блокировки.

. . . на полу винного шкафа сыро?

Засорилось сливное отверстие для талой воды.

- Прочистите желоб и отверстие для слива талой воды.

При наличии неисправностей, которые Вы не можете устранить самостоятельно, обратитесь в сервисную службу.

До устранения неисправности по возможности не открывайте дверцу прибора, чтобы минимизировать потерю холода.

http://rembitteh.ru/

Посторонние звуки

Звуки, характерные для работы прибора	Из-за чего они возникают?
Гудение	Гудение вызывается работающим мотором (компрессором). Звук может быть некоторое время более громким при включении мотора.
Бульканье	Бульканье, бурление или жужжание вызывается тем, что по трубкам внутри прибора циркулирует хладагент.
Короткие металлические звуки	Такие звуки слышны всегда при включении или выключении мотора термостатом.
Журчание	У приборов с несколькими камерами или с системой No Frost может быть слышно тихое журчание, вызываемое потоком воздуха внутри прибора.

Учтите, что шумы, вызываемые работой мотора и циркуляцией хладагента, неизбежны!

Другие звуки	Из-за чего они возникают и как Вы их можете устранить?
Щелчки, стук, дребезжание	**Прибор установлен неровно:** выровняйте положение прибора, используя ватерпас, с помощью винтовых ножек или, подложив что-либо под прибор.
	Прибор прикасается к другой мебели или другим приборам: отодвиньте прибор от мебели или других приборов.
	Боксы, контейнеры и полки качаются или заедают (неправильно установлены): проверьте положение съемных деталей и при необходимости установите их заново.
	Бутылки или другие емкости соприкасаются: отодвиньте бутылки или другие емкости друг от друга.
	Держатель кабеля, необходимый при транспортировке, еще прикреплен к задней стенке прибора: снимите держатель кабеля.

Ремонт и установка бытовой техники http://rembitteh.ru/ +7 (495) 215-14-41 +7 (903) 722-17-03

При наличии неисправностей, которые Вы не можете самостоятельно устранить, обратитесь в сервисный центр Miele.

Москва (095) 745 89 90

При обращении в сервисную службу необходимо указать модель и номер Вашего прибора. Эти данные имеются на типовой табличке, которая находится внутри прибора.

Соответствует требованиям
ГОСТ Р МЭК 335-1-94,
ГОСТ Р МЭК 60 335-2-24-98,
ГОСТ Р МЭК 60 335-2-34-2000,
ГОСТ Р МЭК 335-2-25-97

Срок службы

15 лет

http://rembitteh.ru/

Ремонт холодильников http://rembitteh.ru/ +7 (495) 215-14-41 +7 (499) 732-17-03

Указания по подключению к системе водоснабжения

Подключение к системе водоснабжения должны выполнять только квалифицированные специалисты.

Вода, подаваемая к прибору, должна соответствовать действующим в стране требованиям к питьевой воде.

– Все инструменты и устройства, используемые для подвода воды к прибору, должны соответствовать действующим требованиям.

– Подача воды в прибор должна осуществляться через систему холодного водоснабжения.

– Давление воды должно составлять от 1,5 до 6 бар.

– Стальной шланг имеет длину 1,5 м. Допускается увеличение его длины только с помощью шланга длиной 1,5 м системы Waterproof. Монтаж шланга должен выполняться специалистом. Удлинительный шланг можно приобрести в сервисной службе Miele.

– Между стальным шлангом и узлом подключения к системе водоснабжения необходимо установить запорный кран, который позволит перекрыть подачу воды в случае необходимости.

– Перед первым вводом в эксплуатацию поручите квалифицированному специалисту удаление воздуха из узла подачи воды.

При встраивании прибора проследите за тем, чтобы запорный кран оставался доступным.

Если стальной шланг еще не подсоединен к прибору,

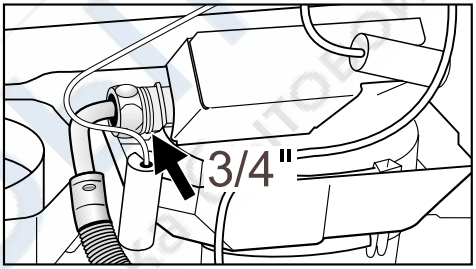

■ прикрепите стальной шланг к электромагнитному клапану внизу с обратной стороны прибора.

Проконтролируйте, плотно ли затянуты резьбовые соединения.

http://rembitteh.ru/

Ремонт холодильников http://rembitteh.ru +7 (495) 215-14-41 +7 (903) 722-17-03

Подключение к узлу подачи воды

Не допускается выполнять подключение к системе водоснабжения, если холодильник подключен к электросети.

Для подключения к узлу подачи воды необходим запорный кран с резьбой 3/4".

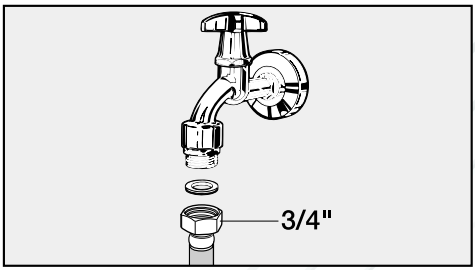

- Подсоедините стальной шланг к запорному крану.
- Проверьте, прочно ли затянуто резьбовое соединение.
- Осторожно откройте кран подачи воды и проверьте герметичность всех компонентов системы.
- Теперь подключите прибор к электросети (см. главу "Электроподключение").
- Поставьте холодильник на отведенное ему место.

Проследите, чтобы при этом не было перегибов и повреждений стального шланга.

Максимум через 24 часа первые кубики льда выпадут из генератора в выдвижной ящик.

http://rembitteh.ru/

Электроподключение

В комплект поставки прибора входит кабель питания от сети переменного тока 50 Гц 220 - 240 В для подключения к стандартной розетке, оснащенной защитным контактом. Допускается подключение только к розетке с заземлением.

Для повышения безопасности рекомендуется включать в цепь питания прибора устройство защитного отключения УЗО, рассчитанное на ток срабатывания 30 мА.

Предохранитель должен иметь номинал не менее 10 А.

Сетевая розетка по возможности должна находиться рядом с прибором и быть легко доступной. Запрещается подключение прибора с помощью разного рода удлинителей, так как они не обеспечивают достаточной безопасности прибора (например, опасность перегрева).

Не допускается подключать прибор к устройствам, работающим от автономных источников питания, например, от **солнечных батарей**. При включении прибора из-за пиков напряжения может срабатывать защитное отключение. Электроника может выйти из строя!

Если требуется замена кабеля электропитания, то необходимо обратиться к квалифицированному электромонтажнику.

Дополнительно для Украины

Внимание! Это изделие сконструировано для подключения к сети переменного тока с защитным (третьим) проводом заземления (зануления), которое соответствует требованиям п.7.1 "Правил устройства электроустановок".

Для Вашей безопасности подключайте прибор только к электросети с защитным заземлением (занулением). Если Ваша розетка не имеет защитного заземления (зануления), обратитесь к квалифицированному специалисту.

Не переделывайте штепсельную вилку и не используйте переходные устройства.

ПОМНИТЕ! ПРИ ПОДКЛЮЧЕНИИ К СЕТИ БЕЗ ЗАЩИТНОГО ЗАЗЕМЛЕНИЯ (ЗАНУЛЕНИЯ) ВОЗМОЖНО ПОРАЖЕНИЕ ЭЛЕКТРИЧЕСКИМ ТОКОМ!

Ремонт холодильников http://rembitteh.ru/ +7 (495) 215-14-41 +7 (903) 722-17-03

Не ставьте на холодильник приборы, выделяющие тепло, например, тостер или микроволновую печь. Это повышает расход электроэнергии!

Место установки

Не допускается установка прибора вблизи от плиты, системы отопления или около окна в зоне прямого попадания солнечных лучей. Чем выше окружающая температура, тем дольше работает компрессор и выше расход электроэнергии.
Для установки прибора подходит сухое проветриваемое помещение.

Климатический класс

Прибор изготовлен с учетом определенного климатического класса (пределы комнатной температуры), границы которого должны соблюдаться. Климатический класс обозначен на типовой табличке внутри прибора.

Климатический класс	Комнатная температура
SN	+10 °C до +32 °C
N	+16 °C до +32 °C
ST	+18 °C до +38 °C
T	+18 °C до +43 °C

Более низкая комнатная температура увеличивает время простоя компрессора. Это может привести к более высоким температурам в холодильнике.

Вентиляция

Воздух у задней стенки холодильника нагревается. Поэтому не закрывайте ничем вентиляционные решетки, чтобы обеспечить безупречную вентиляцию прибора.
Вентиляционные решетки должны регулярно очищаться от пыли.

Установка холодильника

- Сначала удалите держатель кабеля с задней стенки прибора.
- Проверьте, свободно ли расположены все части у задней стенки прибора. Осторожно отогните прикасающиеся к задней стенке детали.
- Осторожно придвиньте прибор на отведенное ему место.

Выравнивание холодильника

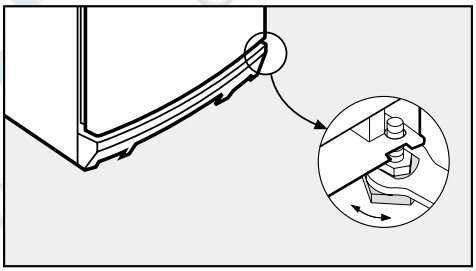

- Выровняйте холодильник, поворачивая ножки с помощью прилагаемого гаечного ключа.

http://rembitteh.ru/

Ремонт холодильников http://rembitteh.ru/ +7 (495) 215-14-41 +7 (903) 722-47-03

Изменение навески дверцы

Прибор поставляется с левым дверным упором. Если требуется навеска дверцы с правой стороны, то дверной упор необходимо поменять.

Демонтаж ручек:

Сначала необходимо отделить у дверных ручек боковые детали:

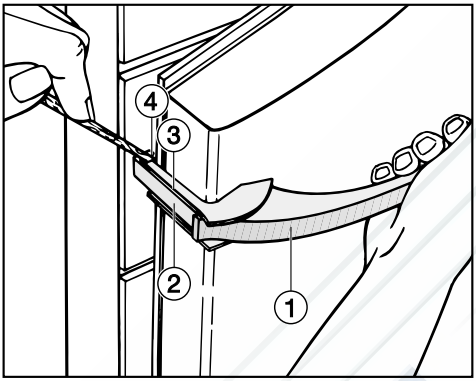

- Если Вы потянете за ручку ①, то боковая деталь сдвинется ② назад и образуется зазор ④ между деталью ручки ② и крепежной пластиной ③.
- Зажмите подходящий тупой предмет (например, ручку ложки) в зазоре ④ и медленно нажмите на ручку в направлении дверцы.

> Следите, чтобы используемый Вами вспомогательный предмет не мог выскользнуть и повредить при этом прибор.

Боковая деталь ручки ② отделится.

- Вытяните деталь ручки ② из направляющей.
- Ослабьте четыре шурупа (Torx 15) в крепежной пластине и снимите ручку.
- Снимите с противоположной стороны декоративные пластины и установите их на освободившиеся отверстия.

Перестановка ручек:

- Откройте нижнюю дверцу.

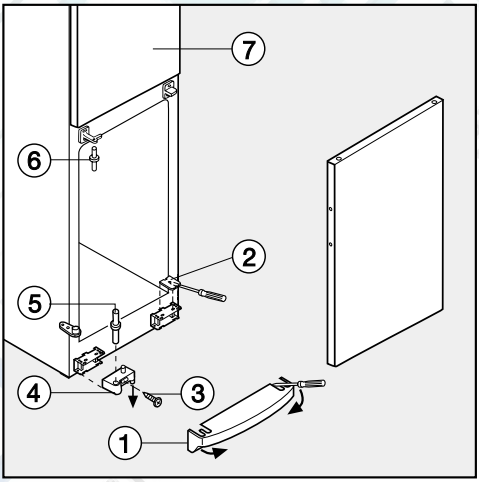

- С помощью отвертки освободите из паза цокольную панель ①, отклоните на себя и снимите.
- С помощью отвертки отсоедините деталь облицовки ② и закройте дверцу холодильника.
- Выверните шуруп ③ .
- Вытяните подшипник дверцы ④ с осью подшипника ⑤ вниз, отклоните вперед и снимите.

http://rembitteh.ru/

Ремонт и установка бытовой техники http://rembitteh.ru/ +7 (495) 215-14-41 +7 (903) 722-17-03

- Откройте нижнюю дверцу, опрокиньте ее вниз, выведя из пазов, и снимите.
- При закрытой верхней дверце ⑦ вытащите вниз ось подшипника ⑥ .
- Откройте верхнюю дверцу и снимите ее, подав вниз.

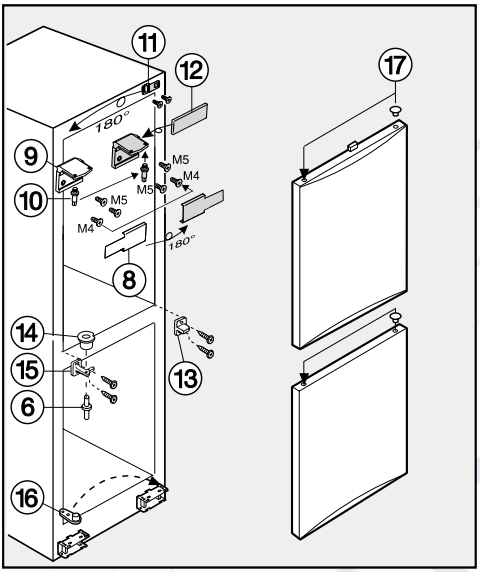

- Снимите декоративную деталь ⑧ и отверните шарнирный уголок ⑨.
- Вставьте ось ⑩ во второе отверстие шарнирного уголка ⑨.
- Установите металлический уголок ⑪ и декоративную деталь ⑫ на противоположную сторону, повернув их на 180°.
- Приверните шарнирный уголок ⑨ на противоположную сторону.
  Шуруп M4 необходимо ввернуть в левое отверстие шарнирного уголка.
- Установите декоративную деталь ⑧ на противоположную сторону, повернув ее на 180°.
- В центре прибора поменяйте местами декоративную деталь ⑬ и уголок ⑮. Для этого:
  отверните декоративную деталь ⑬ и уголок ⑮, поверните каждую деталь на 180° и вверните на противоположной стороне.
- Вытяните вниз втулку ⑭ из уголка ⑮ и снова вставьте ее сверху в уголок.
- Снимите промежуточную деталь ⑯ с помощью отвертки и переставьте на другую сторону.
- Выньте заглушки ⑰ из подшипниковых втулок в дверцах и переставьте их на другую сторону.
- Подвесьте верхнюю дверцу холодильника на ось подшипника ⑩ и закройте ее.
- Задвиньте среднюю ось подшипника ⑥ снизу через уголок ⑮ в верхнюю дверцу.
- Проверьте положение верхней дверцы. При необходимости выровняйте ее положение через продольные пазы в уголке ⑮.
- Подвесьте нижнюю дверцу в уголок ⑮ и закройте ее.

http://rembitteh.ru/

Изменение навески дверцы

На следующем рисунке нижняя дверца изображена незакрытой, чтобы лучше показать ход работ.

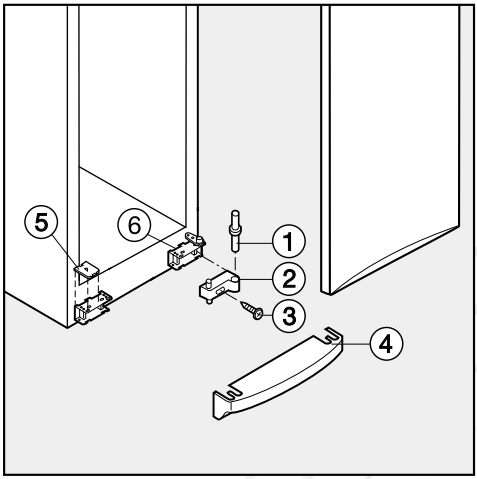

- Поверните подшипник дверцы ② на 180°, вытащите ось подшипника ① и установите ее наоборот.
- Установите обе детали в кронштейн подшипника ⑥. Для этого вставьте ось ① через кронштейн ⑥ в подшипник дверцы ②, поверните подшипник и предварительно закрепите шурупом ③.
- Выровняйте нижнюю дверцу холодильника через продольный паз в кронштейне ⑥ относительно корпуса прибора. Затем затяните шуруп ③.
- Насадите цокольную панель ④ и задвиньте ее в пазы.
- Насадите деталь облицовки ⑤ при открытой нижней дверце впереди на цокольную панель и задвиньте ее в паз.

Монтаж ручек:

- Сначала приверните ручки на противоположной стороне неплотно.

Крепежная пластина должна плотно прилегать к корпусу дверцы. Если это не так, то

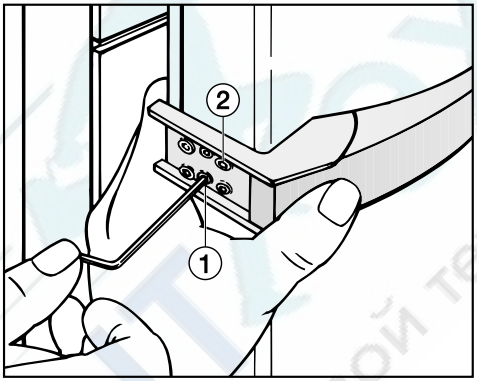

- вверните оба предварительно смонтированных установочных винта ① с помощью прилагаемого ключа с шестигранником до упора.
- Затяните шурупы ② до отказа.
- Задвиньте боковую деталь ручки в направлении от прибора на направляющую крепежной пластины до четкой фиксации.

Ремонт холодильников http://rembitteh.ru/ +7 (495) 215-14-41 +7 (903) 722-17-03

Встраивание холодильника

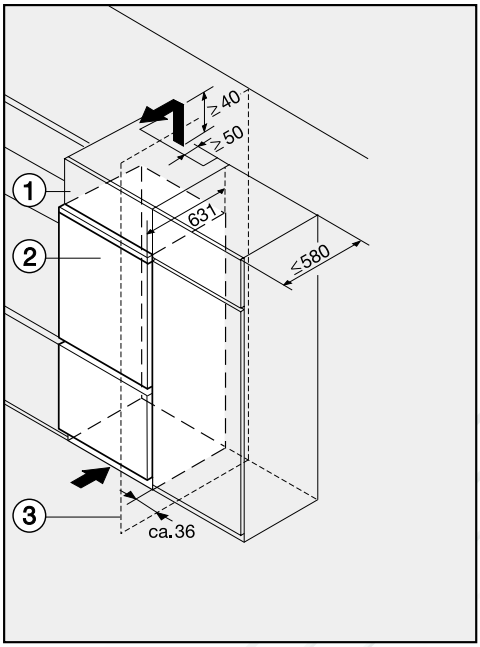

Холодильник может быть установлен в любом месте ряда кухонной мебели. Для того, чтобы прибор не выделялся по высоте, над ним можно разместить соответствующий наставной шкаф ①.

Для обеспечения циркуляции воздуха с задней стороны прибора следует предусмотреть вентиляционный канал глубиной не менее 50 мм по всей ширине наставного шкафа.
Расстояние между прибором или наставным шкафом и потолком должно составлять минимум 40 мм для того, чтобы мог беспрепятственно отводиться нагретый воздух. В противном случае компрессор должен работать с большей мощностью, что повышает потребление электроэнергии.

Вентиляционные отверстия не должны быть закрыты или заставлены.
Кроме того, их следует регулярно очищать от пыли.

При установке между стандартными кухонными шкафами (максимальная глубина 580 мм) холодильник может находиться непосредственно около кухонного шкафа. Дверца холодильника ② выдается при этом по бокам на 34 мм и на 51 мм в центре по отношению к фронтальной панели кухонного шкафа. Это дает возможность дверце свободно открываться и закрываться.

При **установке прибора рядом со стеной** ③ со стороны шарниров между стеной ③ и прибором ② необходимо соблюсти расстояние около 36 мм, чтобы дверцы можно было открывать полностью.

http://rembitteh.ru/

РемБытТех
Ремонт и установка бытовой техн

РемБытТех
Ремонт и установка бытовой техн

РемБытТех
Ремонт и установка бытовой техн

Ремонт холодильников http://rembitteh.ru/ +7 (495) 215-14-41 +7 (903) 722-17-03

Miele

Производитель:

Миле & Ци. КГ, Д-33325 Гютерсло
Miele & Cie. KG, D-33325 Guetersloh

Изготовлено на заводе:

Либхерр-Хаусгерете ГмбХ, D-88416 Оксенхаузен, Германия
Liebherr-Hausgeraete GmbH, D-88416 Ochsenhausen

Импортер:

ООО Миле СНГ
Российская Федерация
129164 Москва, Зубарев пер.,15-1
Телефон: (095) 745-8990
Телефакс: (095) 745-8984

Internet: www.miele.ru
E-mail: info@miele.ru

АЯ46x АЯ46

Право на изменения сохраняется / 3304

M.-Nr. 06 434 720 / 00
ru / RU

KWFN 8705 SE ed

Эта бумага состоит на 100 % из целлюлозы, отбеленной без применения хлора, и, таким образом, она безвредна для окружающей среды.

http://rembitteh.ru/